EL Produced

Hyper-LED60

コンパクト&ハイパワー

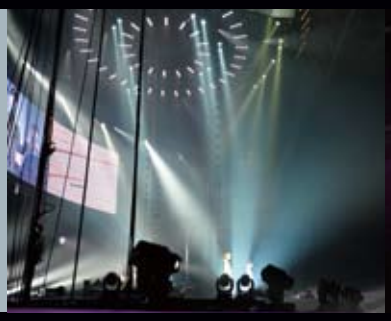

ENGINEER LIGHTING INC.
www.el3.co.jp

Hyper-LED60

（株）エンジニア・ライティングより、オリジナル LED スポット「Hyper-LED60」が登場しました！

Hyper-LED60 は、レッド・グリーン・ブルーに加え、アンバーとホワイトの 5 色の 3wLED を配したハイパワースポットライトです。従来にない軽量でコンパクトな全天候型は、あらゆるニーズに応えることが出来、なおかつ、高輝度 LED60 個の強力ビームを実現しました。調光（フェードイン／アウト）もスムーズで美しく、様々な場面で RGBAW カラーミキシングの威力を発揮します。

6 台まで制御可能な専用パワーサプライとケーブルが必要となります。

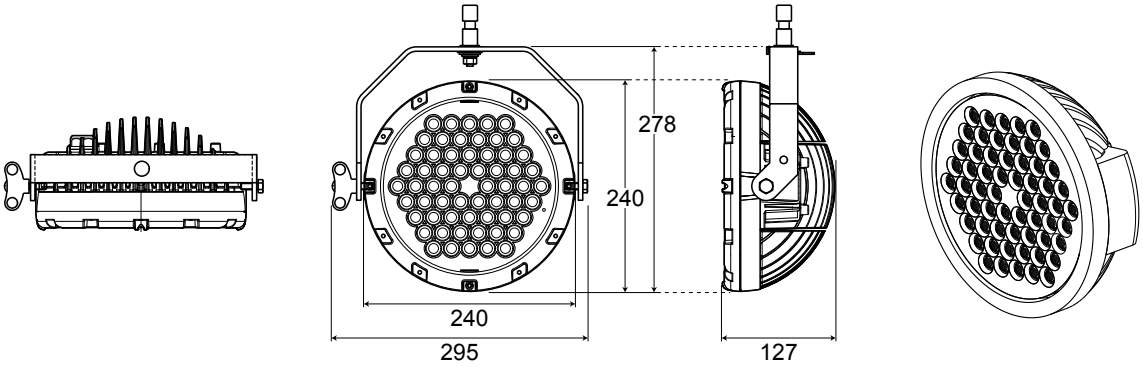

Features

メーカー	エンジニア・ライティング
サイズ	W240 × D127 × H240 mm（灯体・アームなし）
重量	4.6kg
材質	アルミダイキャスト
光源	5 色 LED 60 素子 (Philips Lumileds LUXEON Rebel) レッド× 18 (47.6w)、グリーン× 10 (24.7w)、ブルー× 14 (34.6w)、 アンバー× 6 (14.8w)、ホワイト× 12 (29.6w) 計 151.3W
カラー MIX	0 ～ 100% RGBAW カラーミキシング
DMX 使用 ch	3 ～ 7ch (MODE 設定)

専用パワーサプライ・ 6 台制御

サイズ	W280 × D300 × H160 mm
重量	11kg
定格電源	100-200V ユニバーサル (50/60Hz)
消費電力	100V 160W ／ 200V 80W （1 台あたり）
コントロール	DMX512-A
コネクタ形状	電源：20A C 型 ／ 信号線：XLR5P
備考	灯体 - パワーサプライ間は専用 7P DATA ケーブル使用

* 仕様は予告なく変更となる場合があります。

※灯体は防滴仕様

System Diagram

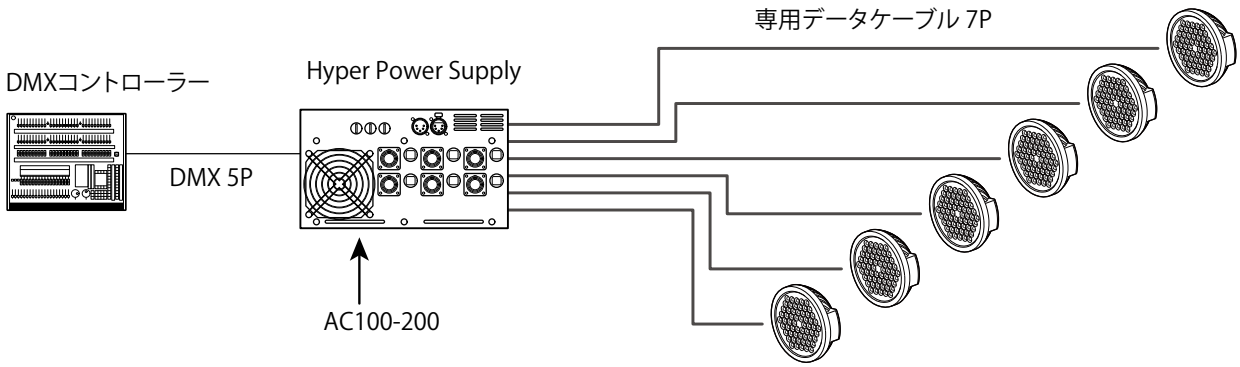

Produced&Rental
ENGINEER LIGHTING INC.
株式会社 エンジニア・ライティング　川崎テクノベース
〒216-0005　神奈川県川崎市宮前区土橋 6-13-1
TEL 044-862-6260（代） FAX 044-862-6288
http://www.el3.co.jp/